www.aircraftdrawindsdownload.com

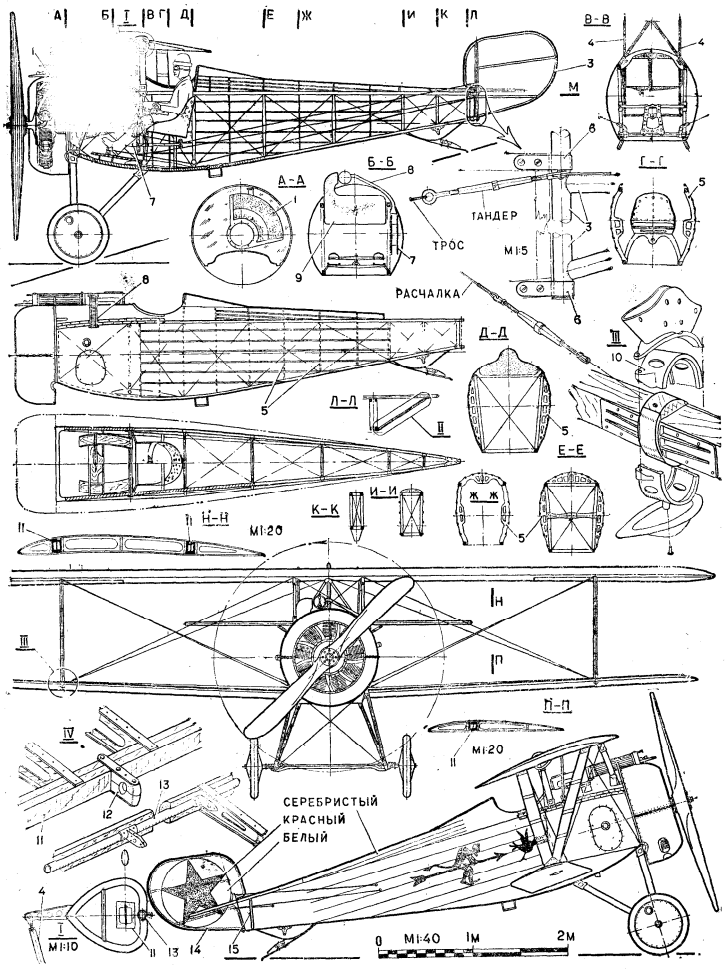

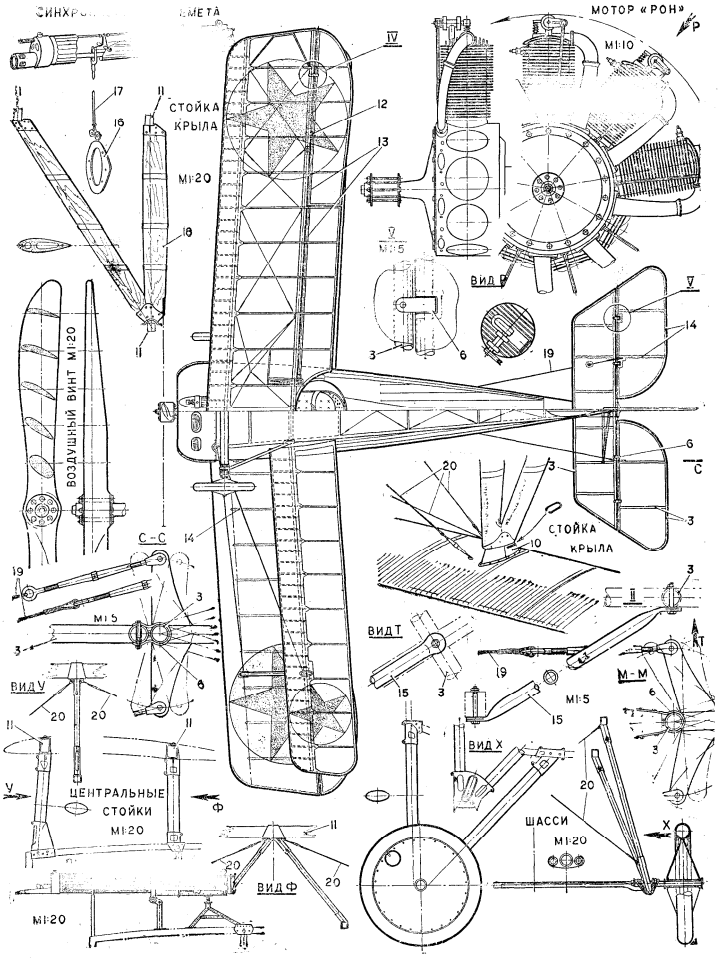
СИНХРО
СМЕТА
МОТОР «РОН»
Р
М1:10
СТОЙКА КРЫЛА
М1:20
ВОЗДУШНЫЙ ВИНТ М1:20
ВИД Р
М1:5
С-С
СТОЙКА КРЫЛА
ВИД Т
М-М
М1:5
ВИД У
ЦЕНТРАЛЬНЫЕ СТОЙКИ М1:20
ВИД Х
ШАССИ М1:20
ВИД Ф
М1:20